LACELA

Product: Cordless Shear Art. No. D270801

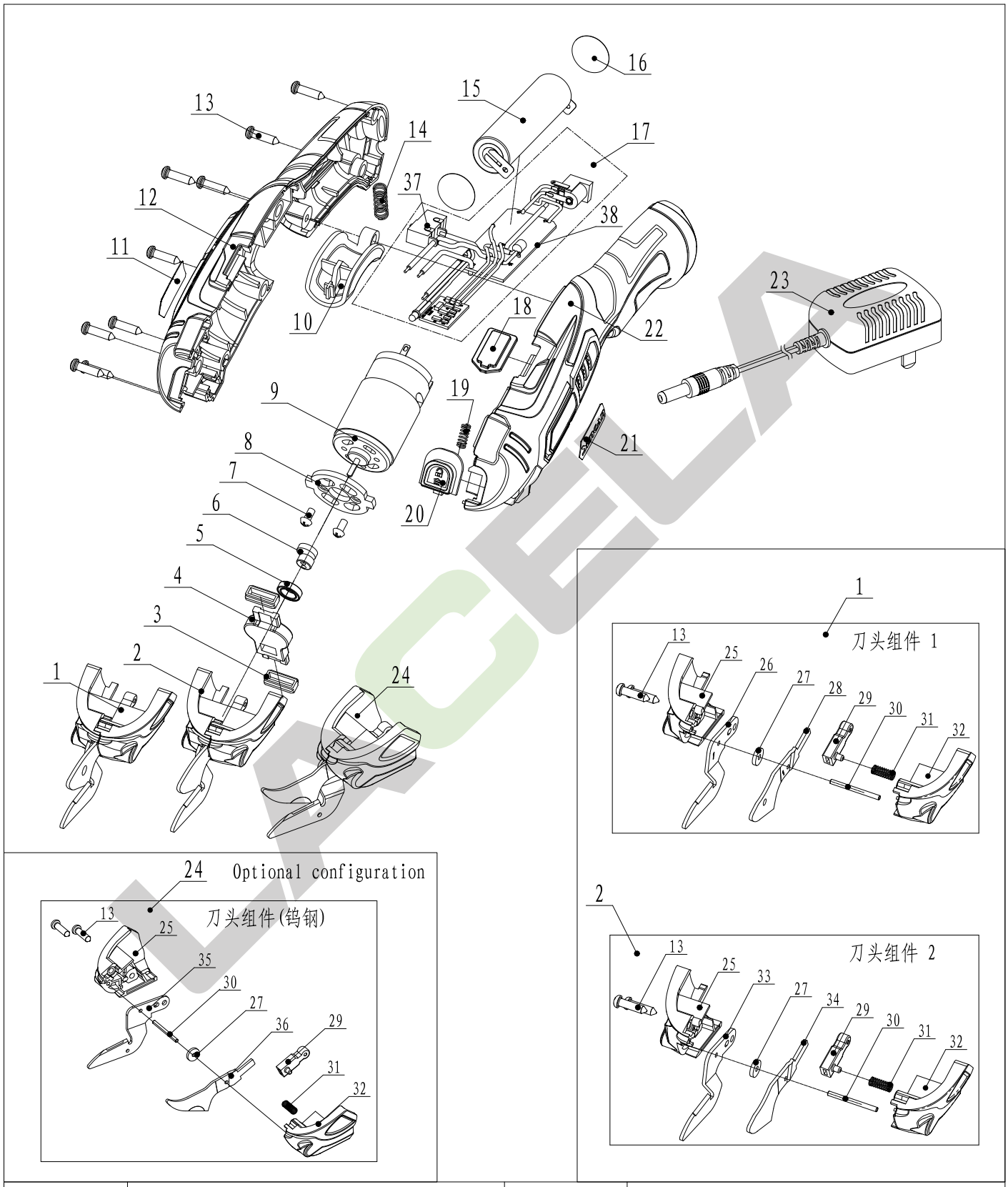

Version No.	D	Enable Time	2022.9

LACELA

Product:Cordless Shear Art.No.D270801

No.	Part Name(Chinese)	Part Name(English)	Code	Qty	No.	Part Name(Chinese)	Part Name(English)	Code	Qty
1	刀头组件1	shear head assembly 1	10701015039	1					
2	刀头组件2	shear head assembly 2	10701015040	1					
3	滑套	sliding sleeve	10101009078	2					
4	往复杆	reciprocating lever	10101007210	1					
5	轴承MR117	bearing MR117	30104074	1					
6	偏心块	crank block	10306006069	1					
7	螺钉M2.5×5	screw M2.5×5	30201166	2					
8	固定座	base	10101011170	1					
9	电机	motor 3.6V	10608002052	1					
10	开关扳机	switch trigger	10101007208	1					
11	铭牌	nameplate	20302007590	1					
12	右机壳	right gear box	10101002181	1					
13	自攻螺钉ST3×14	screw ST3×14	30202097	13					
14	扳机弹簧	spring	10303001146	1					
15	LD0420电池	battery LD0420	10608001118	1					
16	面垫	mat	10401006031	2					
17	开关保护板组件	switch protection panel assembly	10608002076	1					
18	透明灯罩	transparent lampshade	10101011169	1					
19	弹簧	spring	10303001112	1					
20	锁定推钮	lock push button	10101007209	1					
21	商标	Trademark	20402007154	1					
22	左机壳	left gear box	10101002180	1					
23	CD0406充电器	charge CD0406	56102066	1					
24	刀头组件（钨钢）	shear head assembly （tungsten steel）	10701015047	1					
25	右刀座	right blade holder	10101011173	3					
26	固定刀片1	fixed blade 1	21201006162	1					
27	垫圈	washer	10101011174	3					
28	活动刀片1	movable blade 1	21201006163	1					
29	活动刀套	movable blade sleeve	10101009080	3					
30	圆头销	pin	30701107	3					
31	压缩弹簧	spring	10303001019	3					
32	左刀座	left blade holder	10101011172	3					
33	固定刀片2	fixed blade 2	21201006024	1					
34	活动刀片2	movable blade 2	21201006025	1					
35	固定刀片（钨钢）	fixed blade （tungsten steel）	21201006165	1					
36	活动刀片（钨钢）	movable blade （tungsten steel）	21201006166	1					
37	微动开关	microswitch	10608001290	1					
38	保护板组件	protection board assembly	10608002022	1					
Version No.		D			Enable Time		2022.9		

LACELA